ՊՈՂՊԱՏԻ ՄԱՍՆԱԳԻՐ ՄԵԿ ԷԼԵՄԵՆՏԻ ՀԱՄԱՐ

ԴԻՐՔ	ՆՇԱՆԱԿՈՒՄԸ	ԱՆՎԱՆՈՒՄԸ		ՔԱՆ. հատ	ՔԱՇԸ ԿԳ.	ԾԱՆՈԹ.
	ՑԱՆԿԱՊԱՏԻ ԷԼԵՄԵՆՏՆԵՐ 25հատ					
1	ԿՀ ԳՕՍ8545-80	□50x25x3	L = 3700	1	11.58	11.58
2	——— " ———	□50x25x3	L = 2000	1	6.26	6.26
3	——— " ———	□ 25x25x2	L = 750	7	1.04	7.28
	ԿԱՆԳՆԱԿ (27հատ)					
4	ԿՀ ԳՕՍ8545-80	□50x25x3	L = 1500	1	4.7	4.7
5	ԿՀ ԳՕՍ19903 - 76	-4X25	L = 150	2	0.12	0.24
6	——— " ———	-8X250	L = 250	1	3.92	3.92
	ԲԵՏՈՆ ՀԻՄՔԵՐԻ ՀԱՄԱՐ B15 ՄԱԿՆԻ 0.054մ³					
	ԴՈՆԱԿ (1 հատ)					
8	ԿՀ ԳՕՍ30245 -2003	□ 50x25x3	L = 2800	1	8.76	8.76
9	——— " ———	□ 50x25x3	L = 1200	1	3.76	3.76
10	——— " ———	□ 25x25x2	L = 750	4	1.04	4.16
11	ԿՀ ԳՕՍ19903 - 76	-4 X 25	L = 150	2	0.12	0.24
12		ԾԽՆԻ		2		

ՄԵՏԱՂԱԿԱՆ ՑԱՆԿԱՊԱՏԻ ԴՈՆԱԿԻ ՀԵՏ ՄԻԱՍԻՆ

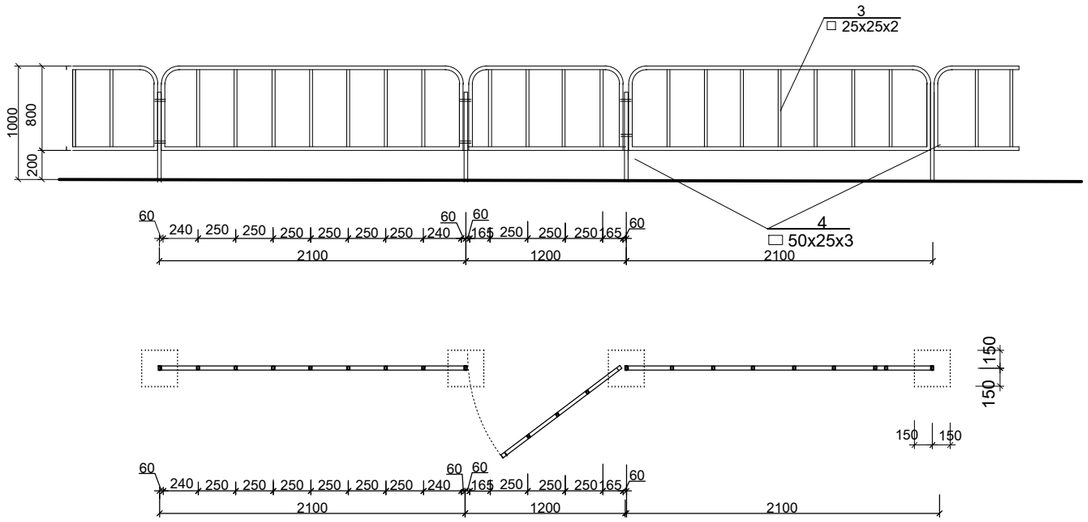

ՄԵՏԱՂԱԿԱՆ ՑԱՆԿԱՊԱՏԻ ՄԻ ԷԼԵՄԵՆՏԻ ՏԵՍՔԸ

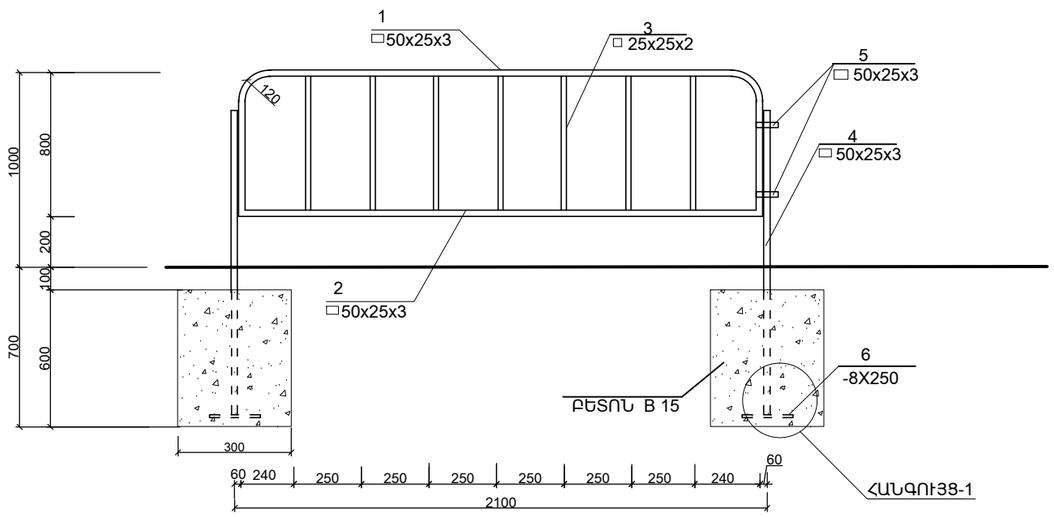

ՀԱՆԳՈՒՅՑ-1

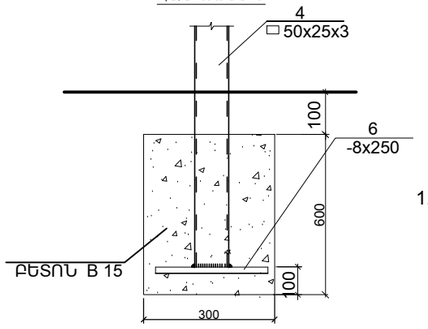

1.ԲՈԼՈՐ ՄԵՏԱՂԱԿԱՆ ԷԼԵՄԵՆՏՆԵՐԸ ՆԵՐԿԵԼ ՀԱԿԱԿՈՌՈԶԻՈՆ ՆԵՐԿՈՎ 2 ԱՆԳԱՄ

ԴՈՆԱԿ (1 հատ)

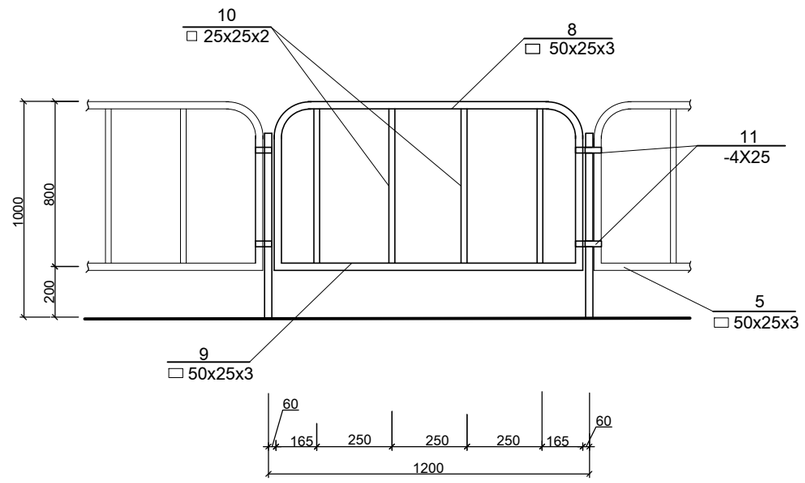

ՏՆՕՐԵՆ	Հ. ԲԱԲԱՅԱՆ		ԵՐԵՎԱՆԻ ԱԶԱՓՆՅԱԿ ՎԱՐՉԱԿԱՆ ՇՐՋԱՆԻ, ՖՈՒՉԻԿԻ փող. h.9 ՇԵՆՔԻ ԲԱԿԱՅԻՆ ՏԱՐԱԾՔԻ ՎԵՐԱԿԱՌՈՒՑՈՒՄՈՒՄ			
Ն.Գ.Ճ.	Գ. ՀՈՎՀԱՆՆԻՍՅԱՆ					
ՃԱՐՏ.	Հ. ՂԱՍԱԲՅԱՆ		ՃԱՐՏԱՐԱՊԵՏԱՇԻՆԱՐԱՐԱԿԱՆ ՄԱՍ	Փուլ	Թերթ	Թերթեր
				ԱՆ	ՃՇ-5	8
			ՄԵՏԱՂԱԿԱՆ ՑԱՆԿԱՊԱՏ ԴՈՆԱԿԻ ՀԵՏ ՄԻԱՍԻՆ	«Բաբայան-ԼԱՏ» ՍՊԸ		